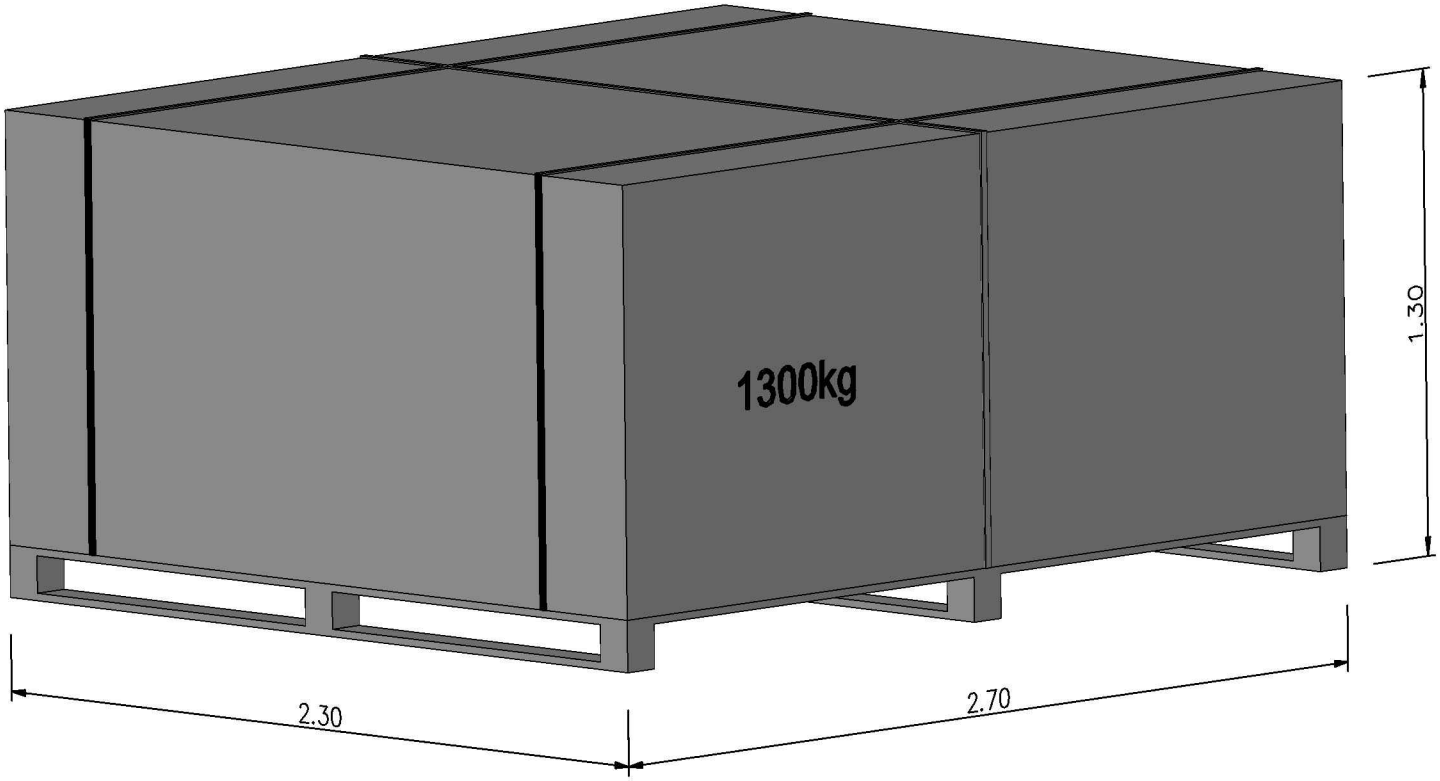LUGANO (A/B) 9/14